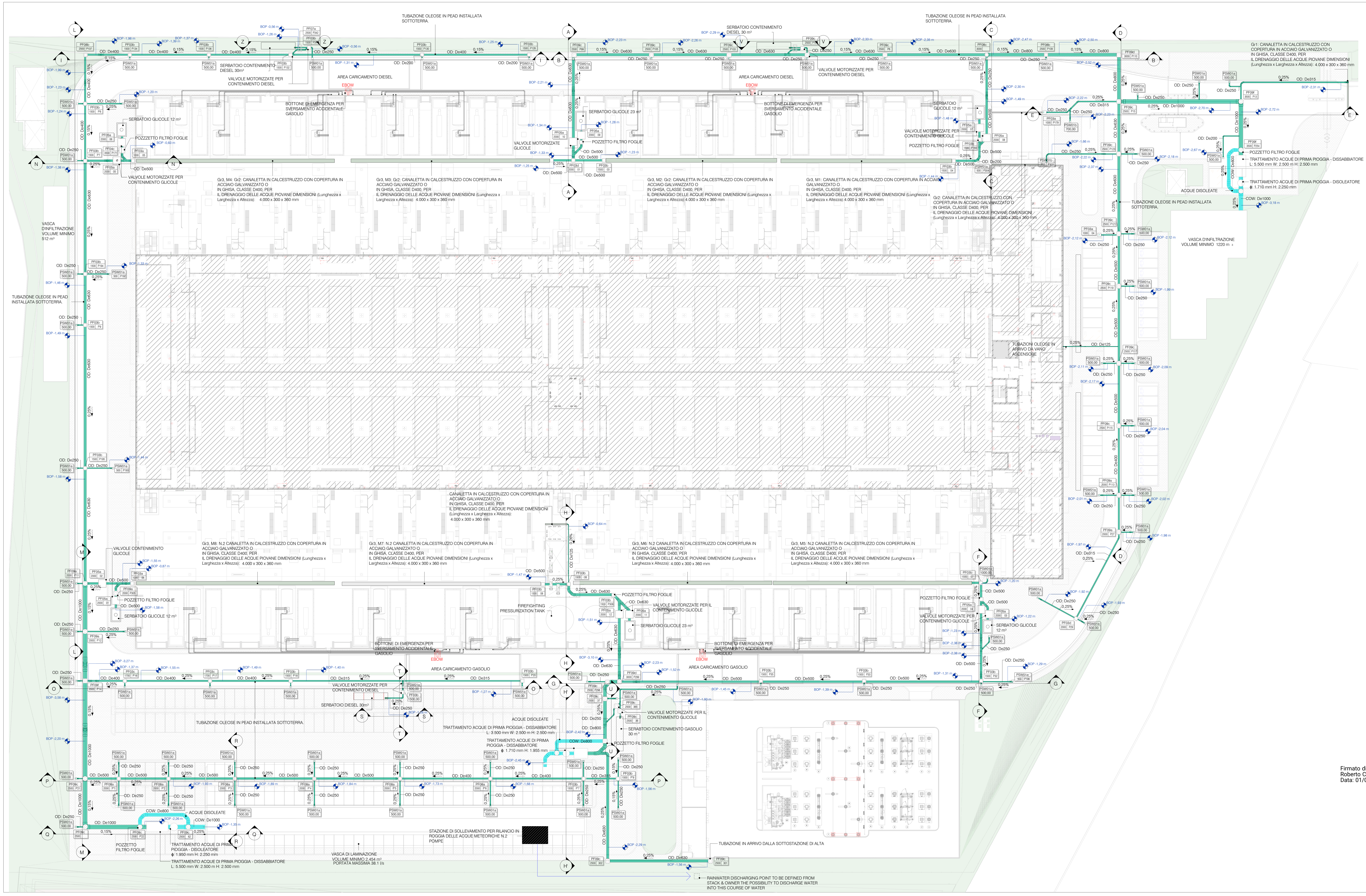
TUBAZIONE OLEOSE IN PEAD INSTALLATA SOTTOTERRA
SERBATOIO CONTENIMENTO DIESEL 30 m³
VALVOLE MOTORIZZATE PER CONTENIMENTO DIESEL
AREA CARICAMENTO DIESEL
EBOW
BOTTONE DI EMERGENZA PER SVERSAMENTO ACCIDENTALE GASOLIO
SERBATOIO GLICOLE 12 m³
SERBATOIO GLICOLE 23 m³
POZZETTO FILTRO FOGLIE
VALVOLE MOTORIZZATE PER CONTENIMENTO GLICOLE
VASCA D'INFILTRAZIONE VOLUME MINIMO 512 m³
VASCA D'INFILTRAZIONE VOLUME MINIMO 1220 m³
Gr1: CANALETTA IN CALCESTRUZZO CON COPERTURA IN ACCIAIO GALVANIZZATO O IN GHISA, CLASSE D400, PER IL DRENAGGIO DELLE ACQUE PIOVANE DIMENSIONI (Lunghezza x Larghezza x Altezza): 4.000 x 300 x 360 mm
Gr3, M4: Gr2: CANALETTA IN CALCESTRUZZO CON COPERTURA IN ACCIAIO GALVANIZZATO O IN GHISA, CLASSE D400, PER IL DRENAGGIO DELLE ACQUE PIOVANE DIMENSIONI (Lunghezza x Larghezza x Altezza): 4.000 x 300 x 360 mm
Gr3, M3: Gr2: CANALETTA IN CALCESTRUZZO CON COPERTURA IN ACCIAIO GALVANIZZATO O IN GHISA, CLASSE D400, PER IL DRENAGGIO DELLE ACQUE PIOVANE DIMENSIONI (Lunghezza x Larghezza x Altezza): 4.000 x 300 x 360 mm
Gr3, M2: Gr2: CANALETTA IN CALCESTRUZZO CON COPERTURA IN ACCIAIO GALVANIZZATO O IN GHISA, CLASSE D400, PER IL DRENAGGIO DELLE ACQUE PIOVANE DIMENSIONI (Lunghezza x Larghezza x Altezza): 4.000 x 300 x 360 mm
Gr3, M1: Gr2: CANALETTA IN CALCESTRUZZO CON COPERTURA IN ACCIAIO GALVANIZZATO O IN GHISA, CLASSE D400, PER IL DRENAGGIO DELLE ACQUE PIOVANE DIMENSIONI (Lunghezza x Larghezza x Altezza): 4.000 x 300 x 360 mm
Gr3, M8: N.2 CANALETTA IN CALCESTRUZZO CON COPERTURA IN ACCIAIO GALVANIZZATO O IN GHISA, CLASSE D400, PER IL DRENAGGIO DELLE ACQUE PIOVANE DIMENSIONI (Lunghezza x Larghezza x Altezza): 4.000 x 300 x 360 mm
Gr3, M7: N.2 CANALETTA IN CALCESTRUZZO CON COPERTURA IN ACCIAIO GALVANIZZATO O IN GHISA, CLASSE D400, PER IL DRENAGGIO DELLE ACQUE PIOVANE DIMENSIONI (Lunghezza x Larghezza x Altezza): 4.000 x 300 x 360 mm
Gr3, M6: N.2 CANALETTA IN CALCESTRUZZO CON COPERTURA IN ACCIAIO GALVANIZZATO O IN GHISA, CLASSE D400, PER IL DRENAGGIO DELLE ACQUE PIOVANE DIMENSIONI (Lunghezza x Larghezza x Altezza): 4.000 x 300 x 360 mm
Gr3, M5: N.2 CANALETTA IN CALCESTRUZZO CON COPERTURA IN ACCIAIO GALVANIZZATO O IN GHISA, CLASSE D400, PER IL DRENAGGIO DELLE ACQUE PIOVANE DIMENSIONI (Lunghezza x Larghezza x Altezza): 4.000 x 300 x 360 mm
POZZETTO FILTRO FOGLIE
TRATTAMENTO ACQUE DI PRIMA PIOGGIA - DISSABBIATORE L: 5.500 mm W: 2.500 m H: 2.500 mm
TRATTAMENTO ACQUE DI PRIMA PIOGGIA - DISOLEATORE ϕ: 1.710 mm H: 2.250 mm
ACQUE DISOLEATE
TUBAZIONE OLEOSE IN PEAD INSTALLATA SOTTOTERRA
TUBAZIONI OLEOSE IN ARRIVO DA VANO ASCENSORE
FIREFIGHTING PRESSURIZATION TANK
SERBATOIO DIESEL 30 m³
SERBATOIO CONTENIMENTO GASOLIO 30 m³
AREA CARICAMENTO GASOLIO
TRATTAMENTO ACQUE DI PRIMA PIOGGIA - DISSABBIATORE L: 3.500 mm W: 2.500 m H: 2.500 mm
TRATTAMENTO ACQUE DI PRIMA PIOGGIA - DISOLEATORE ϕ: 1.710 mm H: 1.955 mm
TRATTAMENTO ACQUE DI PRIMA PIOGGIA - DISOLEATORE ϕ: 1.950 mm H: 2.250 mm
TRATTAMENTO ACQUE DI PRIMA PIOGGIA - DISSABBIATORE L: 5.500 mm W: 2.500 m H: 2.500 mm
STAZIONE DI SOLLEVAMENTO PER RILANCIO IN ROGGIA DELLE ACQUE METEORICHE N.2 POMPE
VASCA DI LAMINAZIONE VOLUME MINIMO 2.454 m³ PORTATA MASSIMA 38.1 l/s
TUBAZIONE IN ARRIVO DALLA SOTTOSTAZIONE DI ALTA
RAINWATER DISCHARGING POINT TO BE DEFINED FROM STACK & OWNER THE POSSIBILITY TO DISCHARGE WATER INTO THIS COURSE OF WATER
OD: De400
OD: De630
OD: De250
OD: De500
OD: De800
OD: De1000
COW: De1000
COW: De800
0,15%
0,25%
A
B
C
D
E
F
G
H
I
L
M
N
O
P
Q
R
S
T
U
V
Z

5300_GF_L.F. Scarichi acque oleose
1 : 300

DR - Legenda Tubazioni
DR - Pipe Systems Legend

OD 🟩	Scarico Acque Oleose *Oil water drainage*
OD 🟦	Scarico Acque Disoleate *Oil water drainage*
▢	Pozzetto Ispezionabile *Inspectionable Manhole*
◎	Pozzetto Ispezionabile *Inspectionable Manhole*
▢	Caditoia *Storm Drain*
EBOW ◎	Pulsante di Emergenza Sversamento Diesel - EBOW *Emergency Button Oily Water - EBOW*
BOP -2,35 m	Quota Fondo Tubo - BOP *Bottom of Pipe's quote - BOP*

5300 Pozzetti

Type Mark	Lunghezza	Larghezza	Diametro
PF03a	1000,00	1000,00	
PF03b	1000,00	1000,00	
PF03c	1000,00	1000,00	
PF03d	1000,00	1000,00	
PF04c	1500,00	1500,00	
PF05a	2000,00	2000,00	
PF06a	1800,00	800,00	
PF07a	1800,00	1000,00	
PF08a			1000,00
PF08b			1000,00
PF08c			1000,00
PF09a			1200,00
PF09c			1200,00
PF09d			1200,00
PF09e			1200,00
PF09f			1200,00
PSW01a	500,00	500,00	
PSW01b	500,00	500,00	
PSW01c	500,00	500,00	

Pozzetti - Tag

Codice	PXXX
Altezza	XXX
Numero Progressivo	YYY

Codice	DXXX
Altezza	DXXX

CONCRETE CHANNELS

GR1	CONCRETE CHANNEL TYPE PIRCHER 200 WORK
GR2	CONCRETE CHANNEL TYPE PIRCHER 150 WORK
GR3	CONCRETE CHANNEL TYPE PIRCHER 300 WORK
GR4	CONCRETE CHANNEL TYPE PIRCHER 300 WORK
GR5	CONCRETE CHANNEL TYPE PIRCHER 300 WORK
GR6	CONCRETE CHANNEL TYPE PIRCHER 300 WORK
GR7	CONCRETE CHANNEL TYPE PIRCHER 150 WORK

La sezione mostra i livelli di quota utilizzati nel progetto.
Le dimensioni del sistema si riferiscono al livello di pavimento.
Tutte le altezze dalla base dei tubi sono relative alla distanza netta dal livello PT_L.F.E

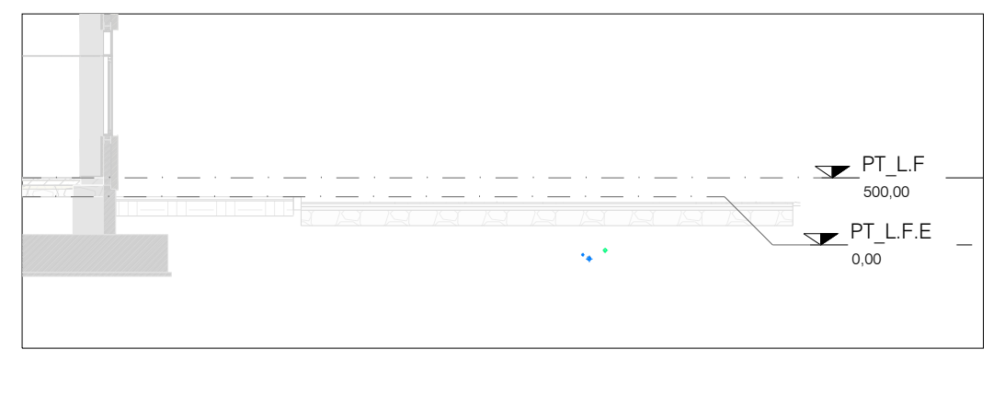
PT_L.F
500,00
PT_L.F.E
0,00

NOTE SUI SISTEMI DI IDRAULICA E FOGNATURA:

- La tubazione di alimentazione per l’acqua e le utilities sanitarie all'interno dei WC sarà realizzata in multilayer a partire dai collettori.
- In caso di alimentazione non derivante dal collettore, posizionare rubinetti di arresto incassati con tappo per ogni utility di acqua.
- Fornire sfiati nei punti alti e scarichi (collegati a pozzetti o condotti predisposti) nei punti bassi, in posizioni concordate con il Direttore Lavori (DL).
- Tutti i tronchi di scarico devono essere equipaggiati con sifone ispezionabile alla base, esteso sopra il tetto e adeguatamente ventilato.
- Le reti di raccolta delle acque di condensazione devono essere separate e distinte da quelle in cui esse fluiscono mediante l'interposizione di un sifone ispezionabile, permanente e umido o asciutto.
- Le reti di raccolta delle acque grigie devono essere separate e distinte da quelle in cui esse fluiscono mediante l'interposizione di un sifone ispezionabile.
- Le reti di raccolta delle acque piovane devono essere separate e distinte dalle acque nere fino ai pozzetti di raccolta situati a monte dell'unità di ispezione/sifone/sostegno che alimenta la fognatura pubblica.
- Tutte le scarichi raccolti sotto il livello di scarico alla fognatura pubblica devono essere convogliati verso serbatoi di raccolta e sollevamento equipaggiati con pompe elettriche.
- Le operazioni di collaudo devono essere effettuate mantenendo continuamente visibile la rete di drenaggio.
- Fornire punti di ispezione nei collettori a monte di ogni confluenza, curva o elemento speciale.
- Tutte le tubazioni di scarico, sia principali che secondarie, eccetto dove diversamente indicato, devono avere le seguenti pendenze minime:
- scarichi di servizio verso riser fognari: i=2%.
- acque nere / raccoglitori di grasso: i=1%.
- collettori acque piovane / condensato: i=0,5%.

DIAGRAMMA TIPO DI COLLEGAMENTO TRA COLLETTORI CON ALTEZZE DIVERSE

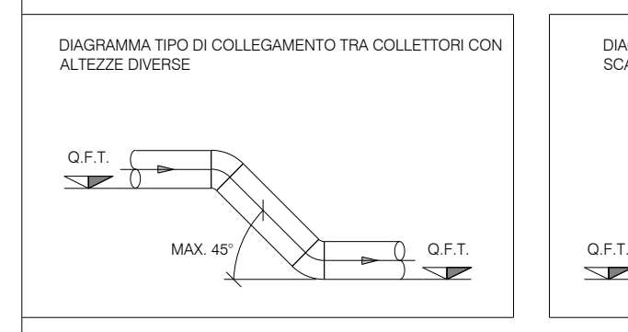
Q.F.T.
MAX. 45°
Q.F.T.

DIAGRAMMA TIPO DI COLLEGAMENTO DEGLI SCARICHI SECONDARI AL COLLETTORE PRINCIPALE

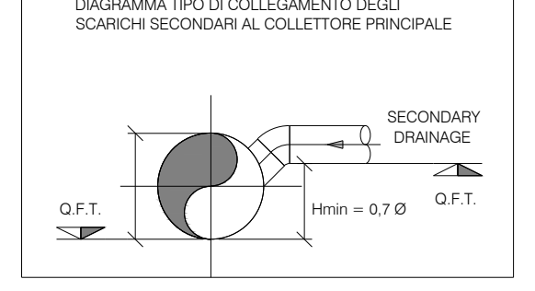
SECONDARY DRAINAGE
Q.F.T.
Hmin = 0,7 Ø
Q.F.T.

DIAGRAMMA TIPO DI POMPA DI SOLLEVAMENTO PREEMPTIVA C

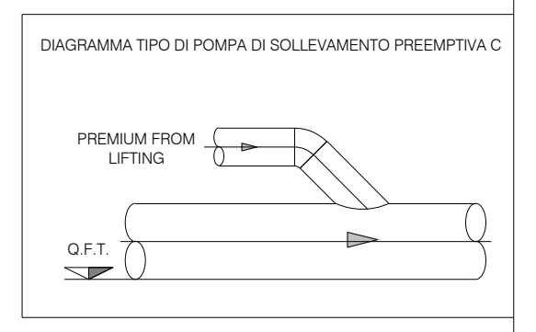
PREMIUM FROM LIFTING
Q.F.T.

NOTE GENERALI:

Il disegno è valido solo per le installazioni meccaniche sotto contratto.
Tutte le misure e le posizioni dei materiali e delle attrezzature devono essere verificate in cantiere dal contraente, che dovrà prontamente segnalare qualsiasi interferenza con gli impianti esistenti.
Ogni attrezzatura non rilevata dovrà essere mantenuta; se necessario, dovrà essere modificata e ripristinata dal contraente.
Le posizioni esatte delle attrezzature, dei materiali, delle tubazioni, dei condotti e dei collegamenti agli impianti esistenti saranno determinate dal contraente e sottoposte al responsabile della costruzione.
La dimensionatura finale sarà secondo le specifiche del produttore delle attrezzature e dei materiali effettivamente installati.
Tutte le attrezzature devono essere facilmente manutenibili e accessibili tramite botole o soluzioni simili, anche se non specificatamente indicato.
Sarà responsabilità del contraente dimensionare e asseverare tutti i supporti, in modo professionale e in conformità con tutti i requisiti normativi per la sismica.
I disegni di dettaglio costruttivi necessari per una corretta esecuzione dei lavori devono essere predisposti dal contraente.
L'installazione degli elementi in campo deve essere conforme a tutte le prescrizioni e raccomandazioni del produttore, alle buone pratiche ingegneristiche in materia di acustica e prevenzione incendi.
Tutti gli interventi pianificati e descritti, valutati sulla base della documentazione disponibile, devono essere rivalutati e approfonditi durante i lavori, dopo la verifica dell'impianto a seguito di appositi rilievi della situazione esistente.
Il contraente deve verificare attentamente il progetto e segnalare eventuali imprecisioni, incompletezze o discrepanze con qualsiasi norma o legge.
I collegamenti tra due o più sezioni di condotto, sia con le unità interne che con i condotti stessi, devono essere realizzati solo con raccordi di invito e non con derivazioni battute o distacchi. Il contraente sarà responsabile di redigere i disegni costruttivi che mostrano il tipo di derivazioni e collegamenti tra condotti e condotti con le unità interne previste.

Firmato digitalmente da:
Roberto Cereda
Data: 01/08/2025 12:42:10

		IL RICHIEDENTE	IL PROGETTISTA
REV	DATA / DATE:	DESCRIZIONE / DESCRIPTION:	

L22 è una divisione di:
Lombardini22 S.p.A.
Via Lombardini 22 20143 Milano, Italia
T +39 02 36 59 62 00 F +39 02 83 20 13 97
info@l22.it www.l22.it

Capitale sociale Euro 100 000 i.v.
C.F./P.IVA: 05505600964 R.E.A. 1827099

Sistema di gestione qualità conforme alla UNI EN ISO 9001:2008 - Certificato Nr. 50 100 8319 da TÜV Italia

Studio Progetti Strutturali
Ing. Arturo Donadio
S.P.S. S.r.l. www.spssrl-mi.it
Via M. Gioia, 64 - 20125 Milano, Italia
segreteria@spssrl-mi.it T. 02/6694887

COMMITTENTE / CLIENT:
STACK INFRASTRUCTURE
INFRASTRUCTURE ITALIA LAND 9 S.r.l.
Via del Bosco Rinnovato 6, 20057 Assago (MI)

PROGETTO / PROJECT:
MIL05 A - Progetto nuovo Data Center
Via Galileo Galilei SNC, Vignate (MI)

PROGETTISTA / DESIGNER:
Ing. Roberto Cereda - Iscritto all'Ordine degli Ing. di Brescia n°2609
Indirizzo: Via Elia Lombardini 22, 20143, Milano - Mail: ufficio.tecnico@l22.it - Pec: ufficio.tecnico@pec.lombardini22.it

OGGETTO / OBJECT:
Valutazione di Impatto Ambientale ai sensi del Titolo III del D.Lgs 152/2006

TITOLO / DESCRIPTION:
Impianti Meccanici
SCARICHI ACQUE OLEOSE

DISEGNATO DA: DRAWN BY:	CONTROLLATO DA: CHECKED BY:	DATA/ DATE:	SCALA / SCALE:	DATA REV.:
APT	GLE	06/06/2025		

FORMAT:	NOME FILE / FILE NAME:	COMMESSA / JOB:	TAVOLA / DRAWING:	REV.:
A0+	MIL05B_AM-5300-G	4025	AM-5300	

© Lombardini22 S.p.A. ES DT (rev.-) (L.663/41 Art.2575)